EXCAVADORA 0105

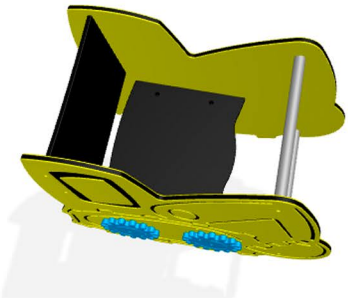

CARACTERÍSTICAS TÉCNICAS	
Zona de seguridad	10,90 m^2
Longitud	0,73 m
Ancho	0,43 m
Altura total	0,75 m
Altura caída libre	< 0,60 m
Edad	1-12 años
Normativa Europea	1176-1:2017
Piezas de repuesto	Sí
Peso de la parte más pesada	10 kg
Medidas de la parte más grande	58x72x2 cm

juego accesible

TÜVRheinland CERTIFIED

FABRICADO EN CE

Materiales:

Muelle antipinzamiento de acero de 20 mm zincado y lacado.
Paneles de polietileno de alta densidad (HDPE), resistente a las condiciones meteorológicas.
Asiento y respaldo de HPL, resistente a las condiciones meteorológicas.
Barras de acero inoxidable.
Tornillería de acero recubierta con tapones de plástico.

Funciones Lúdicas:

Balancearse: Esta acción ayuda a desarrollar el equilibrio y a aprender a controlar los movimientos con el balanceo estimulando de este modo la psicomotricidad y la coordinación del niño.

Fundiciones y Proyectos Fernández s.l. Crta. Adanero-Gijón, Km. 234 | 47.800 Medina de Rioseco (Valladolid) - Spain
Tlfo +34 983 700 332 - +34 983 700 282 | Fax +34 983 720 003. info@fercity.com **www.fercity.com**

Plan de mantenimiento:
Semanalmente: comprobar de forma visual el estado general del juego, asegurando que no haya roturas o desperfectos peligrosos para los usuarios.
Mensualmente: comprobar el estado de las agarraderas. Asegurar que el movimiento del muelle sea uniforme.
Anualmente: asegurar que no haya deformaciones en el polietileno. Verificar la ausencia de corrosión en los muelles. Comprobar todas las cimentaciones.
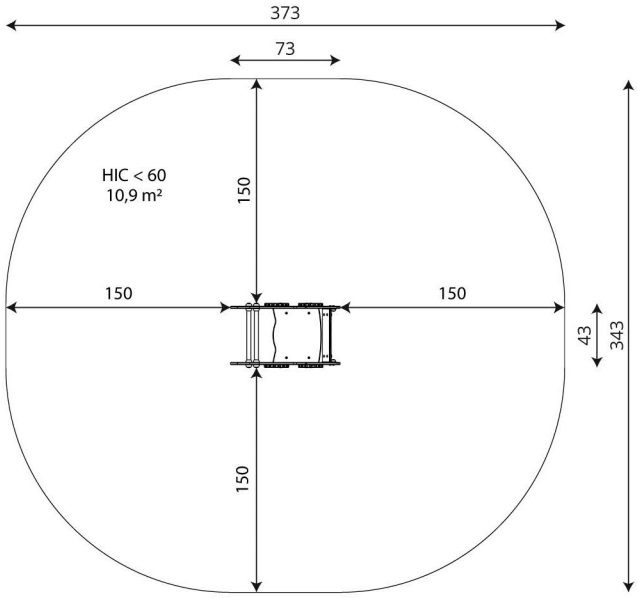
Espacio mínimo: