BALANCÍN INCLUSIVO 0208

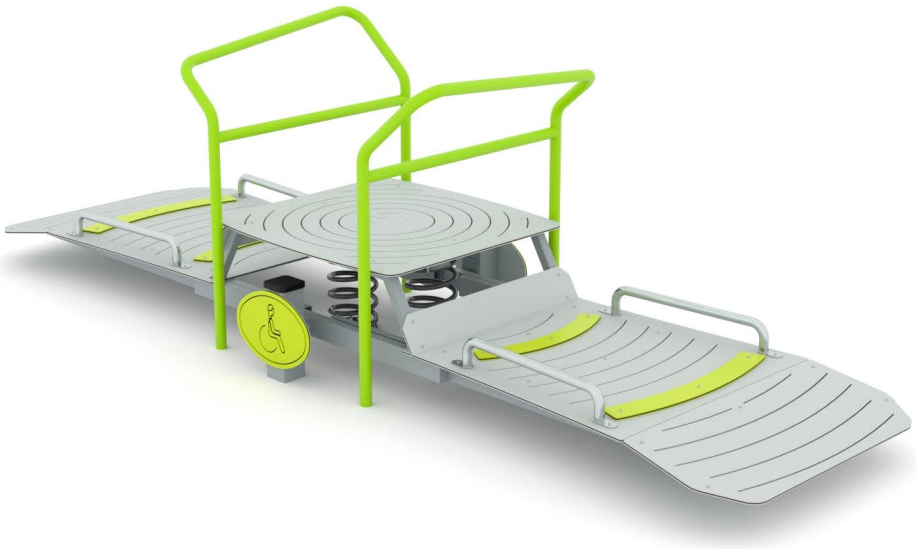

CARACTERÍSTICAS TÉCNICAS	
Zona de seguridad	27,30 m^2
Longitud	4,05 m
Ancho	1,15 m
Altura total	1,20 m
Altura caída libre	<0,60 m
Edad	3 - 12 años
Normativa Europea	1176-1:2017
Piezas de repuesto	Sí
Peso de la parte más pesada	31 kg
Medidas de la parte más grande	80x35x137 cm

juego accesible

TÜVRheinland CERTIFIED

FABRICADO EN CE

Materiales:

Construcción de acero galvanizado en caliente con recubrimiento de polvo.
Plataformas de HPL, antideslizante y resistente al agua.
Muelles antipinzamiento de acero de 20 mm.
Barras de acero inoxidable.
Tornillería de acero recubierta con tapones protectores de plástico.

Funciones Lúdicas:

Balancearse: Esta acción ayuda a desarrollar el equilibrio y a aprender a controlar los movimientos con el balanceo estimulando de este modo la psicomotricidad y la coordinación del niño.

Fundiciones y Proyectos Fernández s.l. Crta. Adanero-Gijón, Km. 234 | 47.800 Medina de Rioseco (Valladolid) - Spain
Tlfo +34 983 700 332 - +34 983 700 282 | Fax +34 983 720 003. info@fercity.com **www.fercity.com**

Plan de mantenimiento:

Semanalmente: Comprobar de forma visual el estado general del juego, asegurando que no haya roturas o desperfectos peligrosos para los usuarios.

Mensualmente: Comprobar que los paneles de polietileno no presenten rozaduras o rayadas que puedan ser peligrosas para los usuarios. Que el movimiento sea uniforme. Comprobar que el dintel no presente deformaciones en las soldaduras. Verificar las cadenas y su unión con la cuerda de sujección del asiento. Asegurar que no aparezca el alma de acero de las cuerdas. Verificar el estado de toda la tornillería y sus protecciones. Verificar los tapones de los postes.

Anualmente: Asegurar que no haya deformación en los postes de polietileno. Analizar y asegurar que el larguero, los postes y todos los complementos no presenten defectos estructurales y que no se hayan deformado. Comprobar que las tuercas de los tornillos estén al máximo apriete. Comprobar todas las cimentaciones.
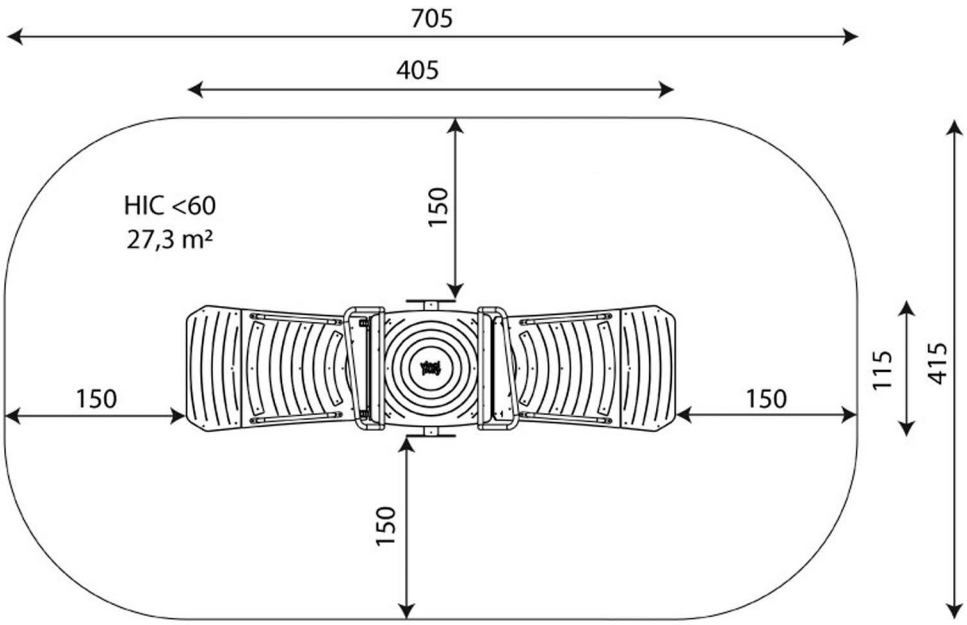
Espacio mínimo: